MANUAL DE INSTALAÇÃO, MANUTENÇÃO E USO.

VENTILADOR ROTOMOLDADO
MODELO PARA PAREDE

14" TURBO
SUPORTE EM PLÁSTICO

18" TURBO
22" TURBO
SUPORTE TUBULAR DE METAL

LEIA ATENTAMENTE ESTE MANUAL ANTES DE INSTALAR OU MANUSEAR O PRODUTO

Tecnolatina

SOLUÇÕES SEGURAS EM AQUECIMENTO, VENTILAÇÃO E REFRIGERAÇÃO

SOBRE OS VENTILADORES ROTOMOLDADOS

Os Ventiladores Rotomoldados Tecnolatina são projetados para instalação no setor industrial, alimentício, agropecuário entre outros locais que necessitem de uma ventilação de maior potência. São fabricados com a mais alta tecnologia, proporcionando um produto eficiente e de qualidade. Seu motor IP 55, desenvolvido por nossa engenharia, aliado ao seu design moderno e aerodinâmico, garantem um Ventilador silencioso e robusto. Possui carcaça fabricada em Polietileno, através de processo de Rotomoldagem, com design em forma de cone que permite uma maior fluidez e aumento de pressão do ar, garantindo uma vazão de ar, superior ao método de fabricação convencional dos ventiladores, disponíveis no mercado.

DESCRIÇÃO DO PRODUTO:

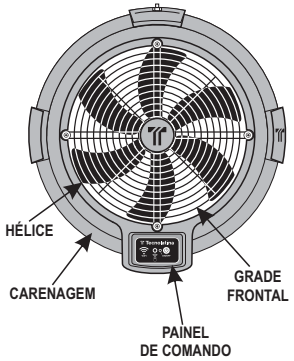

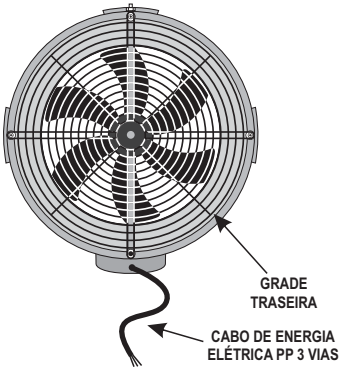

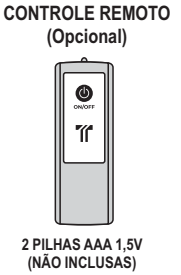

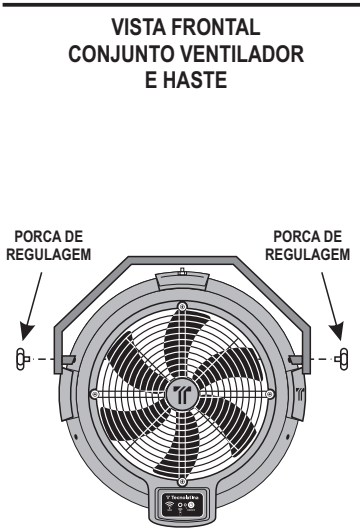

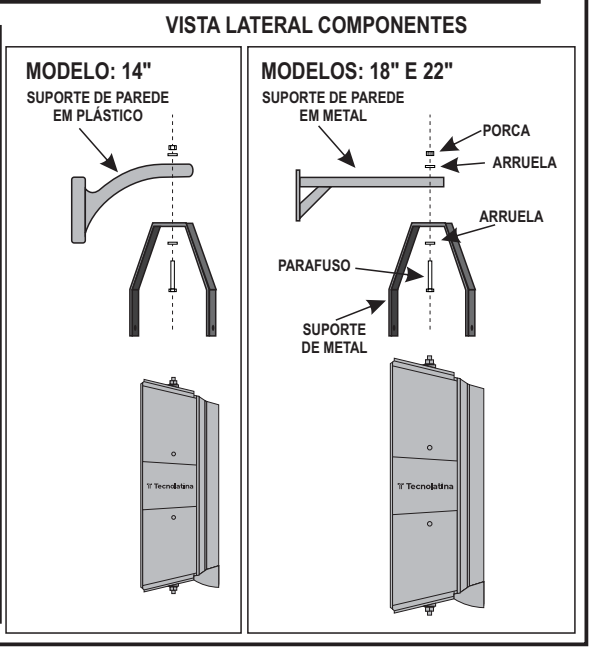

CONDIÇÕES DE USO:

Recomendamos, <u>não instalar</u> o Ventilador Tecnolatina sob as seguintes circunstâncias:

1 - Ambientes com fumaça de óleo.

2 - Ambientes com materiais ou gases que podem causar explosão.

3 - Ambientes com gases corrosivos.

4 - Resistente à umidade e respingos ocasionais de água, todavia o produto **<u>não deve ser molhado</u>** ou **<u>entrar em contato direto com a água</u>**.

CARACTERÍSTICAS TÉCNICAS:

PRINCIPAIS DIMENSÕES CONJUNTO VENTILADOR

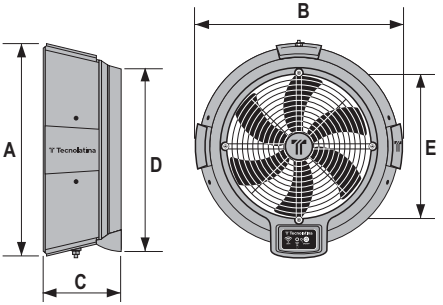

PRINCIPAIS DIMENSÕES CONJUNTO VENTILADOR E SUPORTE

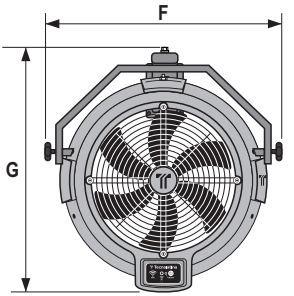

PRINCIPAIS DIMENSÕES (CONJUNTO VENTILADOR)

MODELO	DIMENSÃO (mm)						
	A	B	C	D	E	F	G
14" TURBO	604	604	295	492	360	644	730
18" TURBO	704	704	295	590	460	738	830
22" TURBO	804	804	295	691	560	853	930

ESPECIFICAÇÕES TÉCNICAS:

MODELO	TENSÃO (V)	POTÊNCIA (W)	FAIXA DE ALCANCE (m)	FAIXA DE ÁREA DE COBERTURA (m^2)	VAZÃO (m^3/h)	RUÍDO MÁXIMO SAÍDA DE AR (db)	RUÍDO MÁXIMO A 1,5m DE DISTÂNCIA (db)	PESO BRUTO (kg)
TV14-M220CR-PA	220	220	15	85	3852	70	64	30,7
TV18-M220CR-PA	220	264	25	130	5976	70	64	31,9
TV22-M220CR-PA	220	286	35	135	6192	78	72	34,2
TVT14-TB-PA	220/380	220	15	110	5148	74	70	30,7
TVT18-TB-PA	220/380	264	25	170	7596	77	70	31,9
TVT22-TB-PA	220/380	286	35	180	8244	80	78	34,2

CUIDADOS E RECOMENDAÇÕES PARA UMA INSTALAÇÃO EFICIENTE

Para uma instalação eficiente do Ventilador Rotomoldado Tecnolatina, devem ser tomadas as seguintes precauções:

1 - Os Ventiladores Rotomoldados Tecnolatina são para uso interno e externo (sob abrigo de chuva).

2 - Avaliar o tamanho e as condições do ambiente de instalação para escolha do modelo de Ventilador e quantidade de Ventiladores à serem instalados. Pois se o ambiente for demasiadamente grande ou com obstáculos, a eficiência do equipamento será reduzida.

3 - A captação de ar está localizada na parte traseira do equipamento e a saída em sua parte frontal.

4 - É ideal que tenha um Circuito Elétrico com Disjuntor exclusivo para cada Ventilador instalado.

5 - Os Ventiladores com motor Monofásicos acompanham uma Chave Comutadora Liga/Desliga. A instalação deve ser feita da Rede Elétrica ao Rabicho do Ventilador.

6 - Nos modelos com motores Trifásicos, o acionamento deverá ser feito através de Painel Elétrico (Painel Elétrico Tecnolatina opcional).

LOCAL DE INSTALAÇÃO:

Ambientes Pequenos: Instalar apenas um Ventilador em local de maior altura, onde sua ventilação consiga abranger todo ambiente. Posicionar de forma que possa coletar o ar externo, para proporcionar a renovação de ar no local ou posicionar de forma que o ar seja direcionado para fora do ambiente.

Ambientes Grandes: Instalar Ventiladores em quantidade compatível com o tamanho do local. Posicionar os equipamentos de forma que se crie uma corrente de ar num sentido único.

Ambientes com obstáculos, várias salas ou recuos onde o fluxo de ar possa ser comprometido: Nessas situações, além do Ventilador instalado no local, é necessário a instalação de outros Ventiladores nas áreas onde o fluxo de ar seja comprometido.

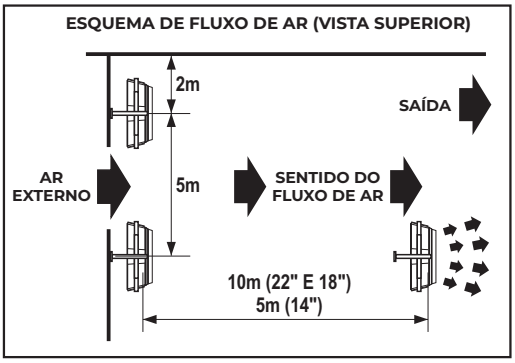

Para um melhor rendimento do equipamento, recomendamos que o distanciamento ao seu redor da instalação, seja respeitado (Figura 1).

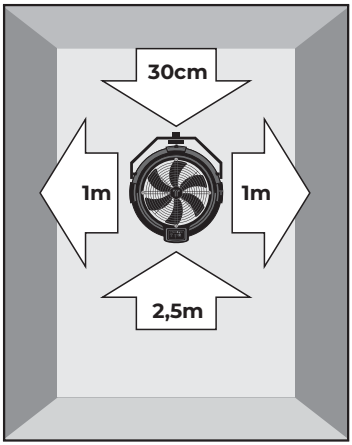

FIGURA 1:

ESQUEMA DE INSTALAÇÃO:

1 Fixar o Suporte de Parede (Plástico ou Tubular), utilizando Parafuso 5/16" e Bucha S10 (não inclusas).

Utilizar 4 Parafusos ø8" (não inclusos) para fixação do Suporte de Parede, respeitando o distanciamento de 30 cm entre o Suporte e o Teto da parede a ser instalada (Figura 2).

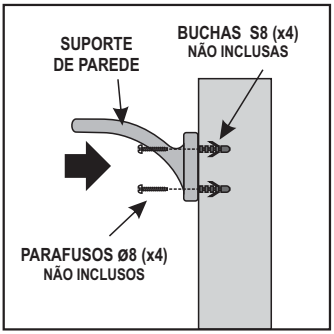

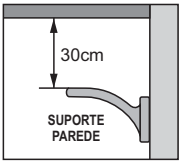

FIGURA 2

2 Após o Suporte (Plástico ou Tubular) estar bem fixado na parede, separe o conjunto Suporte e Ventilador utilizando as duas Porcas de Regulagem.

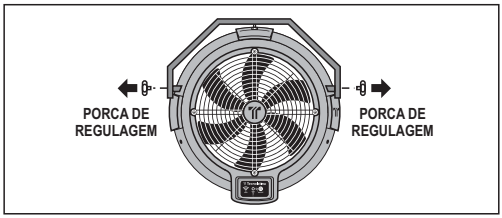

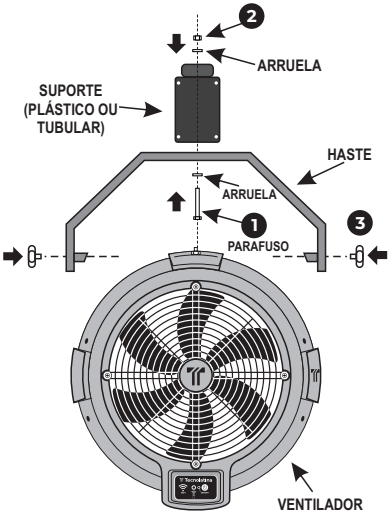

1 - Alinhe o orifício da Haste com o orifício do Suporte e introduza o Parafuso e Arruela, no orifício da Haste, passando pelo orifício do Suporte.
2 - Introduza a Arruela no Parafuso e Rosqueie a Porca 1/2" fixando a Haste no Suporte.
3 - Após a fixação da Haste e no Suporte, fixe o Ventilador na Haste utilizando as duas porcas de Regulagem.

INSTALAÇÃO ELÉTRICA

Após a instalação do Ventilador no seu respectivo Suporte (Parede), realizar a ligação na Rede Elétrica conforme o modelo de Ventilador.

Antes de iniciar a instalação elétrica, desligue o circuito elétrico.

Antes de conectar o Ventilador na Rede Elétrica, verifique a compatibilidade do modelo a ser instalado.

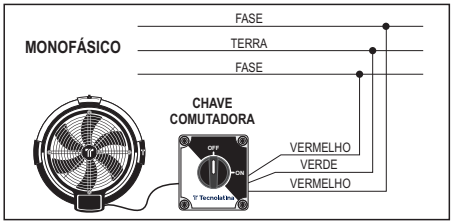

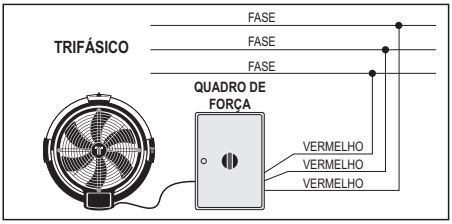

UTILIZAÇÃO

VENTILADOR ROTOMOLDADO DE PAREDE

SUPORTE DE PLÁSTICO
MODELO: 14"

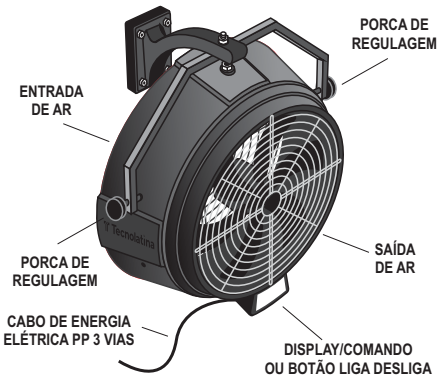

SUPORTE DE TUBULAR
MODELOS: 18" E 22"

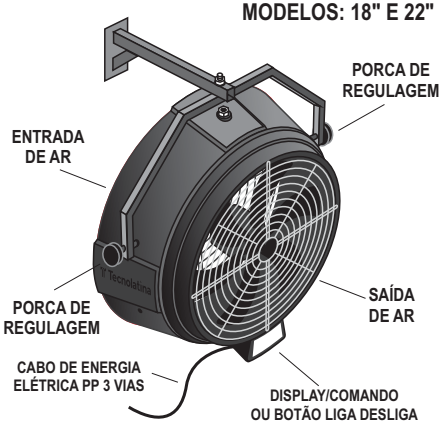

CHAVE COMUTADORA LIGA/DESLIGA

BOTÃO LIGA/DESLIGA

DISPLAY/COMANDO

CONTROLE REMOTO:

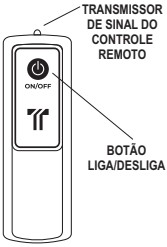

DISPLAY/COMANDO DIGITAL

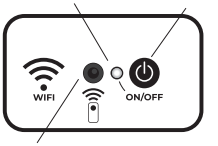

Após realizada a instalação do Ventilador, certifique-se que o mesmo esteja conectado na rede elétrica para iniciar o procedimento de funcionamento:

Modelo com Chave Comutadora Liga/Desliga:
Posicione a Chave Comutadora na posição ON(liga) para o funcionamento do Ventilador e posicione na posição OFF(Desliga) para desligar.

Modelos com Botão Liga/desliga:
Acione o Botão Liga/Desliga localizado no Display/ Comando do Ventilador, o Led no dlisplay acenderá indicando seu funcionamento. Para Modelos com Apenas Botão liga/desliga (sem Controle Remoto), o procedimento é o mesmo, porém o Led está localizado no próprio botão.

Modelos com Controle Remoto:
Aponte o Transmissor para o Receptor localizado no Display de Comando do Ventilador e acione o botão Liga/Desliga do Controle Remoto para ligar ou desligar o Ventilador.

FIGURA 3
Com o Ventilador desligado, posicione-o conforme sua necessidade de direcionamento de ventilação.

Caso o Ventilador não venha a funcionar adequadamente, após sua instalação, consulte a tabela abaixo:

PROBLEMAS E SOLUÇÕES		
PROBLEMA	**CAUSA PROVÁVEL**	**SOLUÇÃO**
Ventilador não liga	Circuito Elétrico desconectado	Conectar o equipamento em um circuito elétrico.
	Disjuntor desarmado	Rearmar disjuntor e verificar sua condição de uso
Controle Remoto não funciona (modelo com Controle Remoto)	Falta de Pilhas	Colocar 2 Pilhas (não acompanham o produto)
	Pilhas descarregadas	Substituir por 2 pilhas novas Tamanho AAA
	Pilha(s) colocada(s) com sua(s) polaridade(s) invertida(s)	Verificar a(s) polaridade(s) de arcordo com as indicações + e -
Ruído excessivo	Produto instalado em desnível	Nivelar o aparelho no local instalado
	Fixação em local instável	Ajustar a fixação do equipamento

MANUTENÇÃO E REPARO

1 - Desligar o Ventilador da rede elétrica antes de realizar a manutenção prévia.

2 - Manter o motor elétrico e circuito eletrônico longe de umidade, para evitar curtocircuito.

3 - Manutenções periódicas são recomendadas. Para limpar a poeira externa, utilizar apenas pano levemente umedecido com detergente neutro. Não utilizar produtos abrasivos, podendo causar danos irreparáveis em seu acabamento externo.

CERTIFICADO DE GARANTIA

Este produto está coberto em garantia pelo prazo de 1 ano, para eventuais defeitos de fabricação que se apresente nesse período, a contar da data de emissão da Nota Fiscal, desde que o equipamento tenha sido devidamente manuseado, instalado e operado de acordo com os limites especificados em sua etiqueta de identificação, conforme instruções contidas em seu Manual de instruções.
No caso de encontrar um defeito de fábrica, as peças serão substituídas sem valor adicional ao cliente. A Tecnolatina reserva o direito de inspecionar qualquer unidade no lugar de instalação antes de autorizar e reparação ou substituição. Será feita uma reparação ou substituição F.O.B fábrica com qualquer gasto de transporte aplicável a cargo do cliente.

Não serão assegurados pela garantia, quando:
- Não tenha a etiqueta ou a mesma encontrar-se alterada;
- Não apresente a nota fiscal;
- O Ventilador não tenha sido instalado como indicado no Manual;
- Tenha sofrido um mau uso, descuidos, caídas ou alterações;
- Tenha sido reparado por fora do serviço oficial.
- Utilização diversas incompatíveis com a destinação do produto.

A garantia não cobre:
A Garantia em questão não cobre as unidades que foram modificas com peças e componentes de terceiros ou examinado ou consertado por pessoa não autorizada pela Tecnolatina.
- Gastos de transporte;
- Gastos de instalação/desinstalação do produto;
- Produtos ou peças danificadas por acidente no transporte;
- Equipamento ligado em Tensão Elétrica (voltagem) e Frequência (Hz) diferente da especificada no produto;
- Problemas gerados na rede elétrica por picos de tensão ou conexão incorreta;
- Defeitos causados por problemas na rede elétrica;
- Violação do lacre de segurança.

Em caso de dúvidas ou maiores esclarecimentos sobre este produto, entre em contato conosco:

SAC - Serviço de Atendimento ao Consumidor - Tecnolatina.
sac@tecnolatina.com.br
HORÁRIO DE ATENDIMENTO:
De Segunda a Sexta das 8h às 17h45.

CRI 1122

Tecnolatina

TECNOLATINA DO BRASIL INDÚSTRIA E COMÉRCIO LTDA.
R. Armindo Hane, 105 - 0620-090 - Pres. Altino, Osasco - SP
Fone: (11) 2351-5353 - vendas@tecnolatina.com.br
www.tecnolatina.com.br